КАРДАННЫЙ ШАРНИР ДВОЙНОЙ СЕРИИ GD



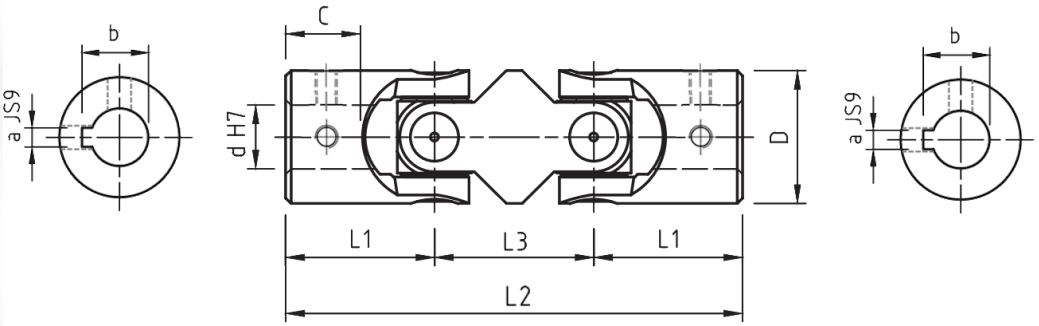

Материал: Штифт - GCr15, Блок - 20Cr, Вилка - 40Cr

Тип	Артикул	d мм	D мм	L2 мм	L1 мм	L3 мм	C мм	a мм	b мм	Вес, кг
01G	SG0D062CEMT	6	16	56	17	22	8	2	7	0,08
02G	SG0D082CEMT	8	16	62	20	22	11	2	9	0,08
03G	SG0D102CEMT	10	22	74	24	26	12	3	11,4	0,15
04G	SG0D0122CEMT	12	25	86	28	30	13	4	13,8	0,25
05G	SG0D142CEMT	14	28	96	30	36	14	5	16,3	0,40
1G	SG0D162CEMT	16	32	105	34	37	16	5	18,3	0,45
2G	SG0D182CEMT	18	36	114	37	40	17	6	20,8	0,70
3G	SG0D202CEMT	20	42	129	41	47	18	6	22,8	1,00
4G	SG0D222CEMT	22	45	145	47,5	50	22	6	24,8	1,55
5G	SG0D252CEMT	25	50	163	54	55	26	8	28,3	2,00
6G	SG0D302CEMT	30	58	190	61	68	29	8	33,3	2,90
6G1	SG0D322CEMT	32	58	198	65	68	33	10	35,3	3,00
7G	SG0D352CEMT	35	70	212	70	72	33	10	38,3	4,75
8G	SG0D402CEMT	40	80	245	80	85	38	12	43,3	7,20
9G	SG0D502CEMT	50	95	290	95	100	46	14	53,8	12,00

- *Предназначены для средних и низких скоростей, для работы в условиях динамических ударных нагрузок;*
- *Износостойкие втулки скольжения из цементированной и закаленной стали;*
- *Прочные, точные и универсальные; широкий спектр применения;*
- *Максимальный рабочий угол вращения: 90°;*
- *Максимальная частота вращения: 1000 об/мин.;*
- *Модели «GD» соответствуют стандарту DIN 808;*
- *Специальные исполнения по запросу.*

